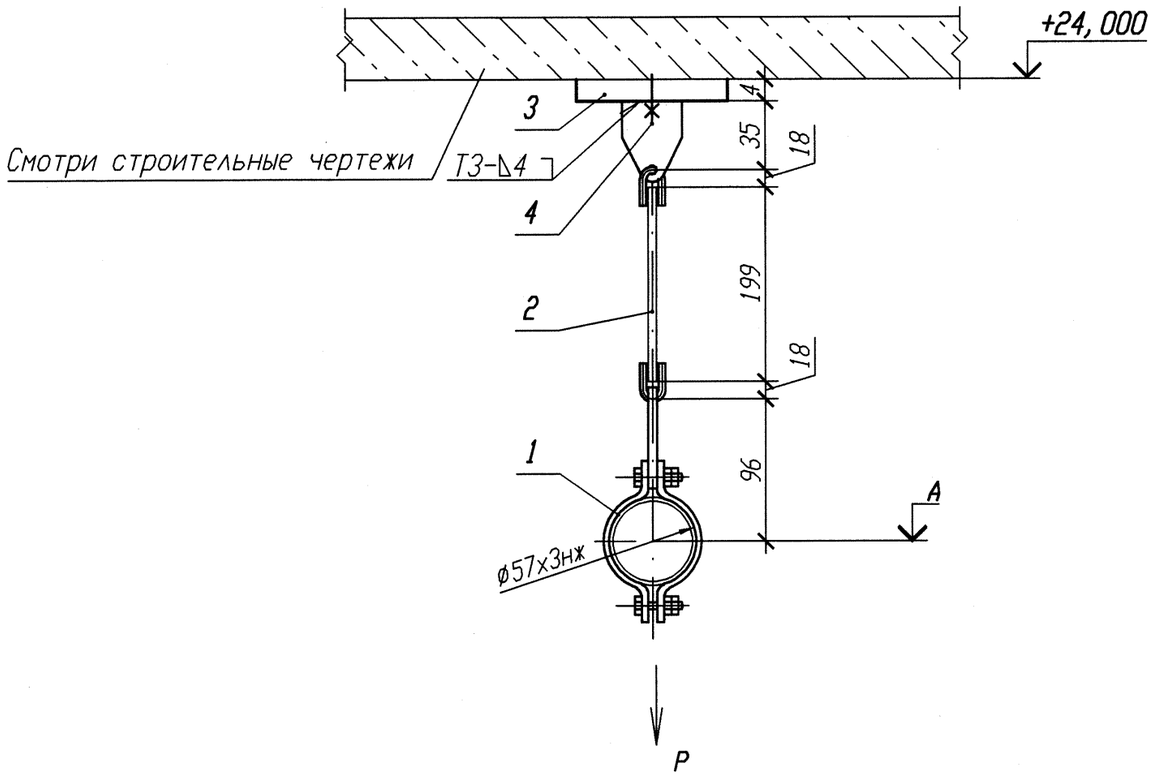

Спецификация деталей

Поз.	Обозначение	Наименование	Кол.	Материал	Масса, кг ед.	Масса, кг общ.	Приме-чание
1	Л8-522.000-11	Подвеска 57К	1	Сборный	-	-	Из нормализ. узлов
2	Л8-522.004	Тяга	1	В-10 ГОСТ 2590-2006 Круг 20-2-а ГОСТ 1050-88	-	-	Из нормализ. узлов
3	ГОСТ 19903-74	Лист Б-ПН 4х140х50	1	Вст 3 сп 5 ГОСТ 14637-89	-	-	Из нормализ. узлов
4	ГОСТ 28778-90	БСР 10х100 У3	2	Сборный	-	-	Из нормализ. узлов
	ГОСТ 9467-75	Электроды		УОНИИ 13/45			
Итого:							-

ДЕТАЛЬ ПОЗ. 3

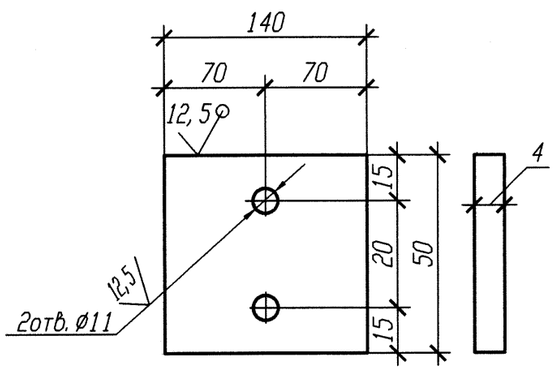

Номер опоры	Нагрузка на опору P, (кН)	Отметка опоры A, (м)
3TS21Y145	0, 18	+23, 740
3TS22Y137	0, 22	
3TS23Y154	0, 23	
3TS21Y151	0, 22	+23, 940
3TS21Y140	0, 23	
3TS23Y155	0, 22	

1 Привязку опоры смотри 3TS21Z48, 3TS22Z48, 3TS23Z48.

2 Сварку производить по ГОСТ 5264-80.

3 Сварка тяги с ушком смотри Л8-522.000.

4 Отметка трубопровода подлежит уточнению в соответствии с уклоном трубопровода.

5 Деталь поз. 2 обрезать на монтаже с уточнением по месту.

6 Изготовить шесть комплектов.

АРХИВНЫЙ ЭКЗЕМПЛЯР

Инв. № подл. R3.00783.1.0.11
Лист 290

Изм.	Кол. уч.	Лист	N док.	Подп.	Дата
1	-	Нов.	102-12	-	-
Инженер		Соприф			24.08
Пров. вед. инж.		Веренцова			24.08
Пров. нач. гр.		Жук			24.08
Н. контр		Краснояров			27.08

R3. TS21. 3012. 011. 01. 00. 096

Ростовская АЭС Блок 3

Реакторное отделение
Негерметичная часть
Трубопроводы системы очистки технологических сдувок

Стадия	Лист	Листов
Р		1

Подвеска простая 3TS21Y145 3TS22Y137, 3TS23Y154, 3TS21Y151 3TS22Y140, 3TS23Y155

ОАО "НИАЭП" 2012

Инв. N подл.	Подп. и дата	Взам. инв. N
R3.00783.1.0.11		